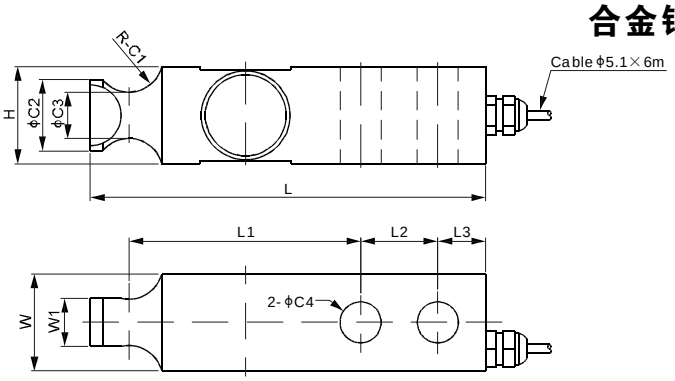

CE Ex RoHS IP 67

尺 寸

量程	C1	C2	C3	C4	H	L	L1	L2	L3	W	W1
lb/inches											
1,000…4,000	0.44	0.92	0.60	0.53	1.25	5.12	3.00	1.00	0.62	1.25	0.62
5,000…10,000	0.56	1.20	0.86	0.78	1.50	6.75	3.75	1.50	0.75	1.50	0.90
kg/mm (由上述尺寸转换)											
453.6…1,814.4	11.2	23.4	15.2	13.5	31.8	130.1	76.2	25.4	15.8	31.8	15.8
2,268.0…4,535.9	14.2	30.5	21.8	19.8	38.1	171.5	95.3	38.1	19.1	38.1	22.9

技术参数			
相关量程	lb	1K; 2.5K; 4K	5K; 10K
产品毛重	kg/lb	1 / 2	2 / 4
灵敏度	mV/V	3.0±0.25%	
零位输出	mV/V	±0.06	
非线性	%	<±0.017	
重复性	%	<±0.017	
滞后误差	%	<±0.017	
蠕变	%	<±0.023	
阻抗	Ω	350±7	
额定激励电压	V(DC/AC)	12 (18V 最大)	
绝缘阻抗	GΩ	>2［50 VDC］	
正常工作温度范围	°C/°F	-10…40 / 14…104	
安全极限载荷	% of full scale	150	
破坏极限载荷	% of full scale	300	
密封方式		密封, IP67	

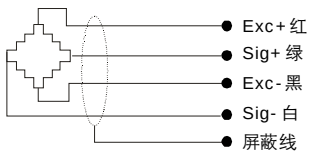

可 选

- 耐高温 120℃ [248°F]
- 六线制

可互换产品

制造商	型号
Vishay Revere Transducers	5723

© 2010 anyload ● 产品尺寸及规格更改，恕不另行通知