651KS; 651KSGS

不锈钢

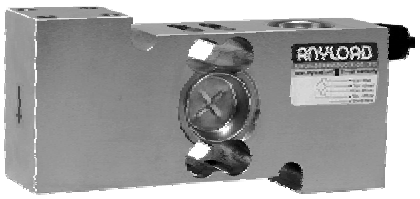

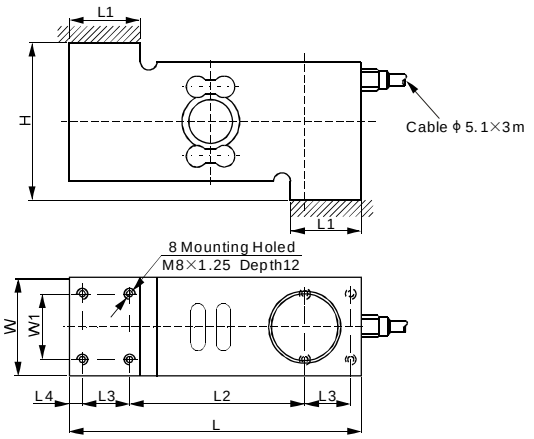

尺　寸

量程	H	L	L1	L2	L3	L4	W	W1
kg/mm 100…500	73.0	150.0	38.1	86.5	25.4	7.0	38.0	25.4
lb/inches (由上述尺寸转换) 220.46…1,102.31	2.87	5.91	1.50	3.41	1.00	0.28	1.50	1.00

技术参数			
型号		651KSGS	651KS
相关量程	kg	100	250; 500
产品毛重	kg/lb	2.5 / 5.5	
推荐最大台面尺寸	mm	600×600	
灵敏度	mV/V	2±10%	
零位输出	mV/V	±0.06	
非线性	%	<0.05	<0.07
重复性	%	<0.02	<0.02
滞后误差	%	<0.05	<0.07
蠕变	%	<0.03	<0.03
阻抗	Ω	385±15	
额定激励电压	V(DC/AC)	10 (15V 最大)	
绝缘阻抗	GΩ	>2 [50 VDC]	
正常工作温度范围	°C/°F	-10…40 / 14…104	
安全极限载荷	% of full scale	150	
破坏极限载荷	% of full scale	300	
密封方式		胶封, IP67	焊封, IP68

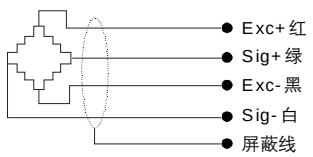

可　选

- 耐高温 120℃ [248°F]
- 公制和英制螺纹可选

可互换产品

制造商	型号
Vishay Tedea-Huntleigh	1510*

* Tedea 1510 为焊封结构

www.anyload.net　　www.load-cell.com
© 2010 anyload • 产品尺寸及规格更改，恕不另行通知